alle Cooper / Cooper S,
998 ccm ab Oktober 1967,
848 ccm ab September 1968

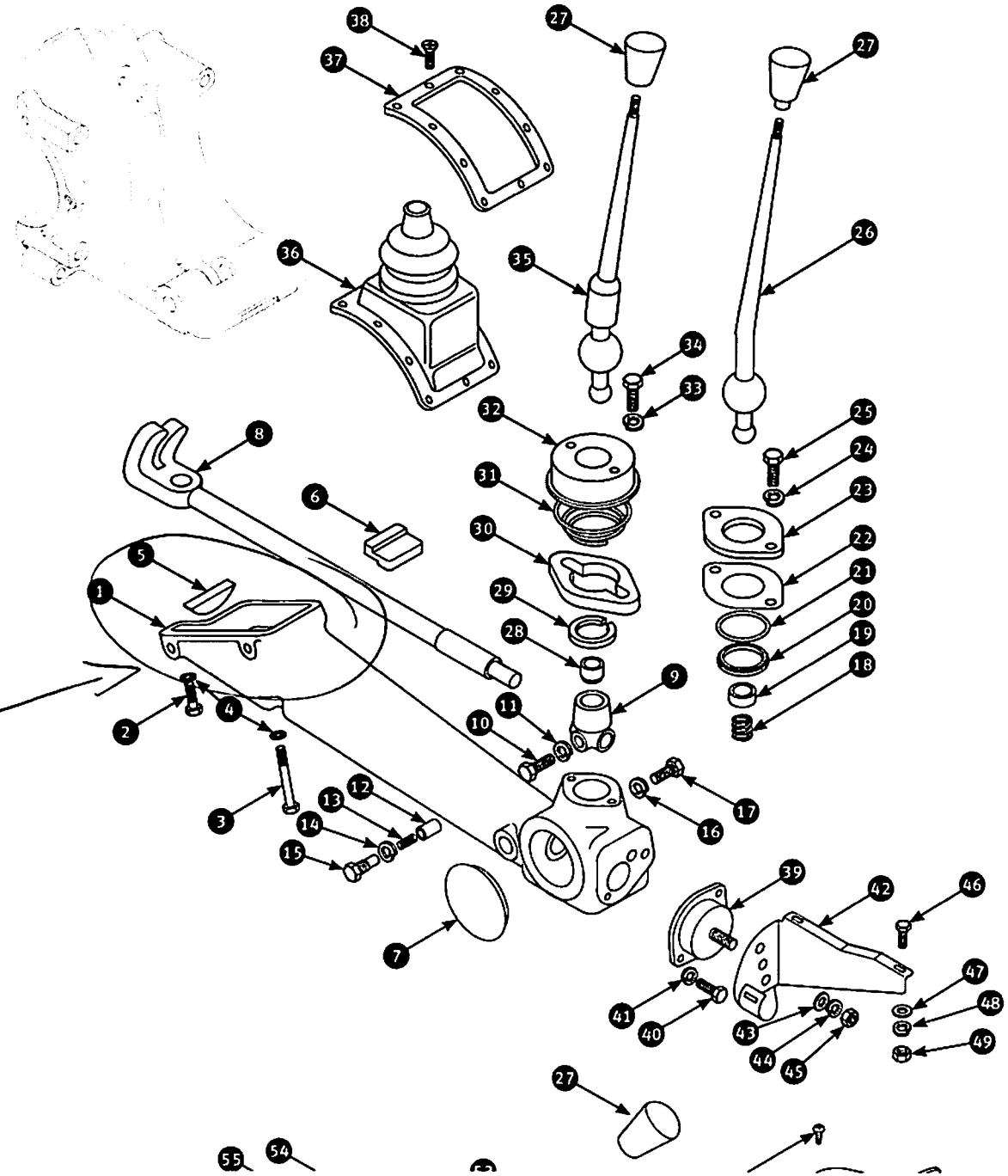

MINI COOPER MK 1

IN DIESEM BÖRTICH VÖRMUTLICH;
COMMT DAS ÖL RAUS !!!